2024年4月1日現在
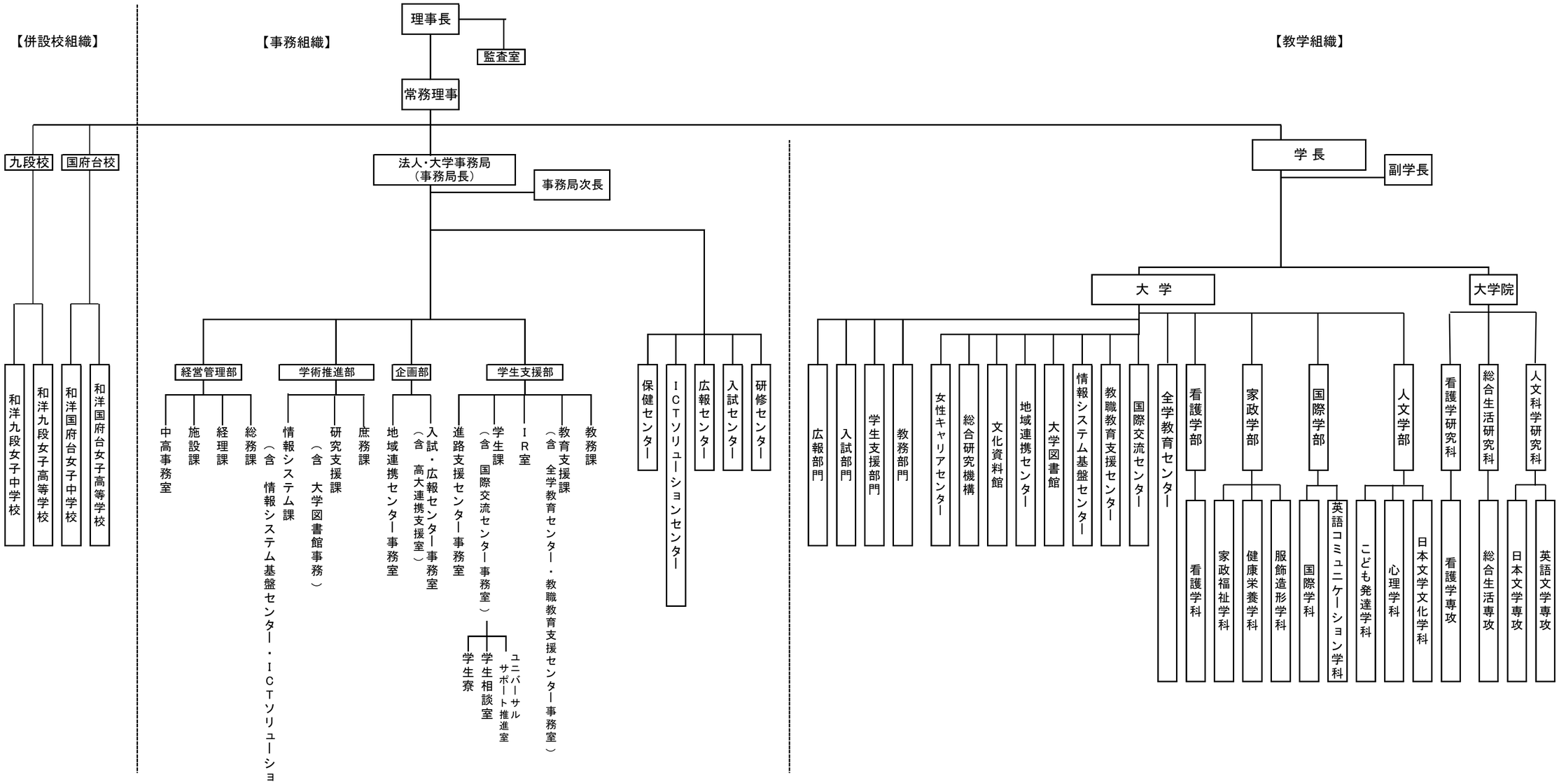
和洋学園組織機構図